市長杯団体戦ドロー
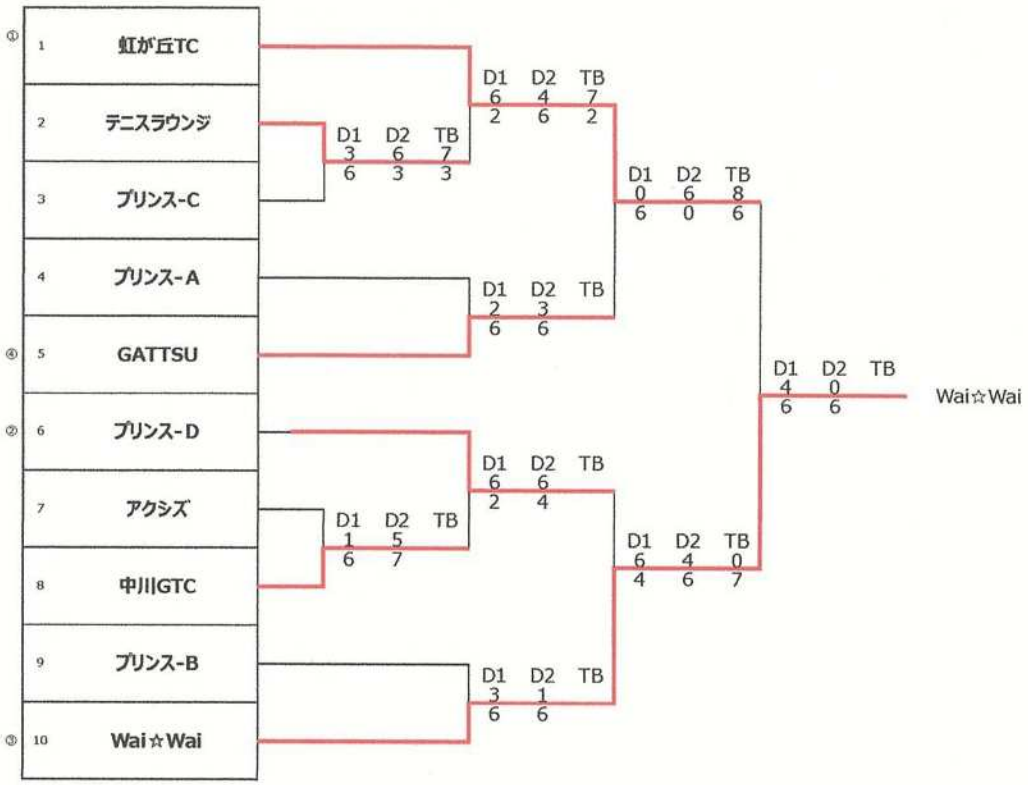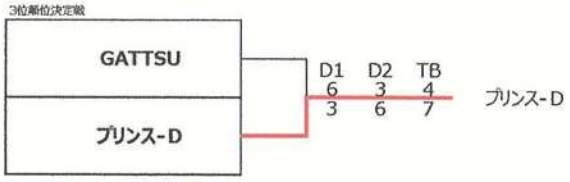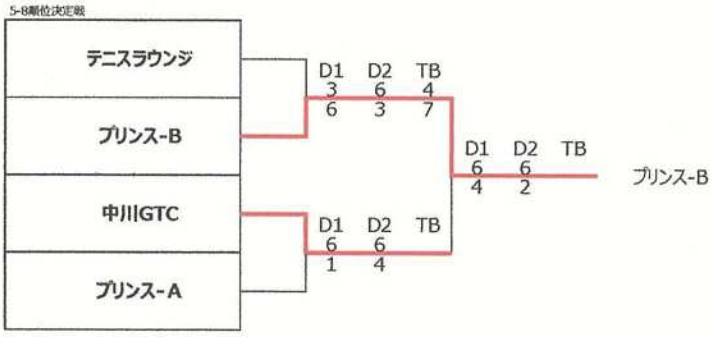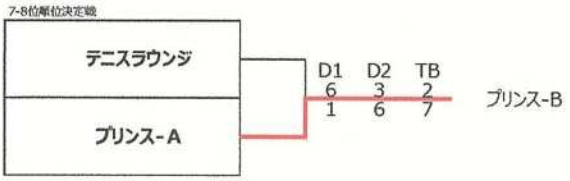
女子団体戦
【本戦】